PFT 转轮流量计/变送器

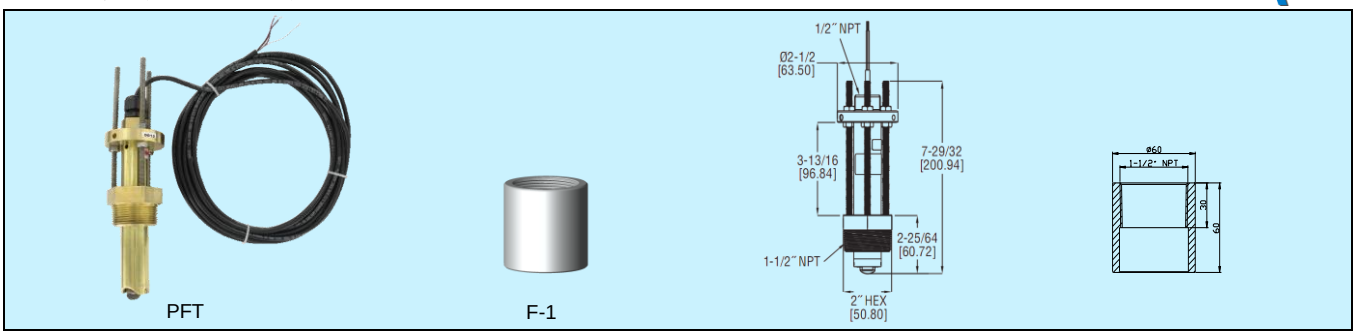

应用和特点

- 监测1-1/2至40″管道液体流速，4-20mA输出
- 轴承和轴有优异抗磨损保护，有颗粒液体应用也能长寿命
- 同一传感器调整适用于很大的管道尺寸范围
- 传感器采用转轮片感应技术，不使用磁铁，可用于对低流量的监测，同时不必担心流体中的磁性材料可能的吸附，进而保证产品长期可靠工作

技术指标

应用介质：水基液体
有效测量范围：0.37~7.62 m/s
量程：0~7.62 m/s
输出：4~20mA，二线
材质：壳体和接口：铜；接口O型圈：氟橡胶；转轮：316SS；轴：碳化钨；轴承：聚四氟乙烯
线性精度：±1.0%FS
重复性：±0.5%FS
温度范围：-40~100°C
压力范围：27.6 bar@37.8°C，22.4 bar@100°C
压力接口：1-1/2″ NPT 内螺纹，可选配安装套管
电源：10~35 VDC，40 mA (最大)
电气连接：22 AWG 屏蔽电缆，额定105°C，6.1米，带连接头
防护等级：IP67
重量：1.36 kg
认证：CE
安装套管：型号F-1，不锈钢材质，需单独订购

选型表

型号	说明
PFT-IAN-B111-S	转轮流量计/变送器，4~20mA 输出

IPFT 插入式转轮流量计/变送器 NEW

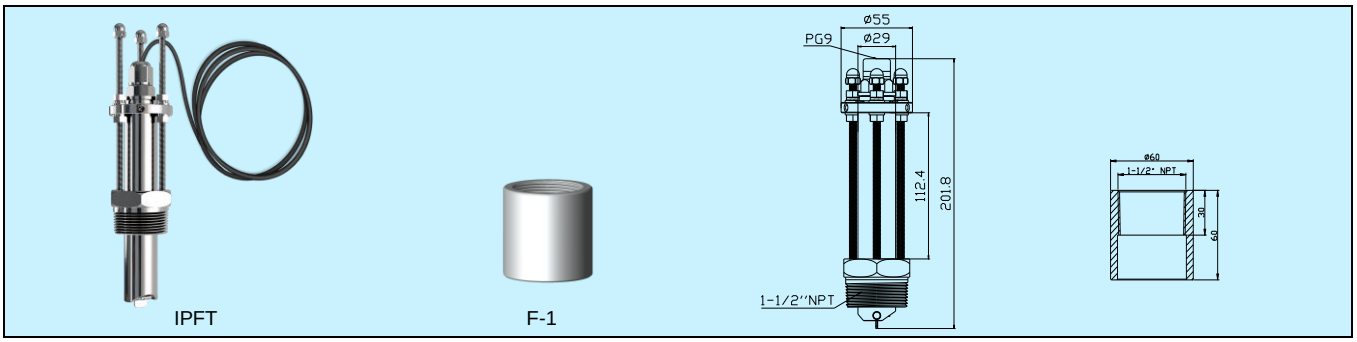

应用和特点

- 型号IPFT。插入安装在液体管道中，监测液体流速。适用于DN40~1000mm(1-1/2至40″)的管道，二线制4-20mA输出
- 转子的轴承和轴有优异抗磨损保护，即便在有颗粒物的液体应用也能保持长寿命
- 同一产品结构，通过安装调整，灵活适用于很大的管道尺寸范围
- 传感器采用转轮片感应技术，不使用磁铁，可用于对低流量的监测，同时不必担心流体中的磁性材料可能的吸附，进而保证产品长期可靠工作

技术指标

应用介质：水基液体
有效测量范围：0.4~6 m/s
量程：0~6 m/s
输出：4~20mA，二线
线性精度：±1.0%FS
重复性：±0.5%FS
温度范围：-40~100°C
压力范围：25 bar@25°C，20 bar@100°C
压力接口：1-1/2″ NPT内螺纹，可选配安装套管
电源：10~35 VDC，40mA (最大)
电气连接：2x0.3mm^2(22 AWG) 屏蔽电缆，耐温105°C，2米
材质：壳体和接口：316SS；接口O型圈：氟橡胶；转轮：316SS；轴：316SS；轴承：聚四氟乙烯
防护等级：IP67
重量：1.3 kg
认证：CE
安装套管：型号F-1，不锈钢材质，需单独订购